ND 06 AFL 08

Вставной ниппель, DKL

Обновлено: 04.29.24

Характеристики

Форма уплотнения 1	24°/60° Universal sealing head
Соединение 1	Метрическая гаечная резьба
Сокращение	DKL
Материал	Сталь
Защита поверхности	Гальваническое покрытие

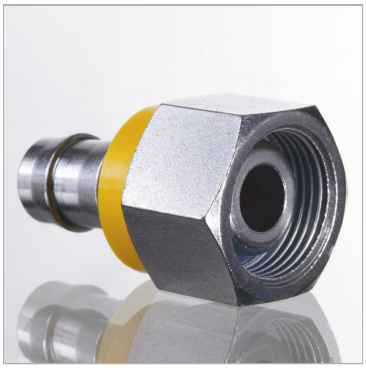

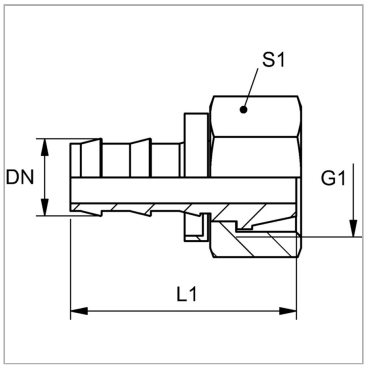

Информация о продукте

DN	6	**G1**	M 16 x 1,5
Размер	4	**Для наружного Ø трубы**	10 mm
Дюймы	1/4"	**L1**	34 mm
G1	M 16 x 1,5	**S1**	19

DN = номинальный диаметр, номинальный внутренний диаметр

Указания

Неповрежденные ниппели можно использовать повторно.

Несмотря на тщательную проверку, мы не может исключить ошибки, поэтому
мы не берем на себя ответственность за содержащуюся информаци

© hansa-flex.com.ua