MVR NW 04 HL VA

Резьбовое соединение для манометра

Обновлено: 05.06.24

Характеристики

Форма уплотнения 1	Кольцо с уплотнительной кромкой
Соединение 1	Внутренняя резьба BSP, цилиндрическая
Форма уплотнения 2	Внутренний конус 24°
Соединение 2	Метрическая наружная резьба, цилиндрическая
Модель	Резьбовое соединение для манометра
Материал	нержавеющая сталь

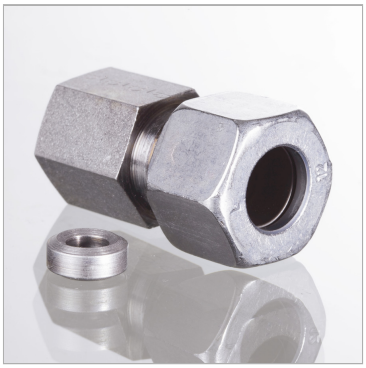

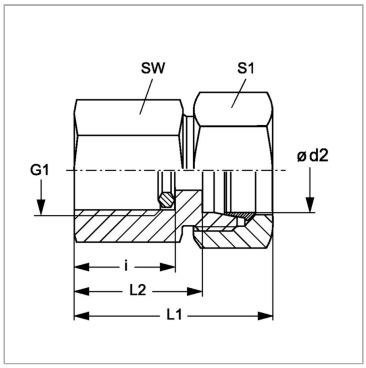

Информация о продукте

Ø d2	6 mm	**G1**	G 1/4" -19
Серия	L	**L1**	37 mm
i	14.5 mm	**Рабочее давление, бар**	PN 315
L2	22 mm	**SW**	19 mm
G1	G 1/4" -19	**S1**	14

Серия: LL = очень легкая; L = легкая; S = тяжелая

PN = Номинальное давление (бар)

PB = макс. Рабочее давление (бар)

Ø = наружный диаметр трубы

Комплект поставки

С кольцом с уплотнительной кромкой

Несмотря на тщательную проверку, мы не может исключить ошибки, поэтому
мы не берем на себя ответственность за содержащуюся информаци

© hansa-flex.com.ua