MVR 08 HJ 05

Штуцер для соединения с манометром

Обновлено: 04.28.24

Характеристики

Модель	Штуцер для соединения с манометром
Форма уплотнения 1	Кольцо с уплотнительной кромкой
Соединение 1	Внутренняя резьба BSP, цилиндрическая
Форма уплотнения 2	Наружный конус 74°
Соединение 2	Наружная резьба UN/UNF
Материал	Сталь
Защита поверхности	Гальваническое покрытие

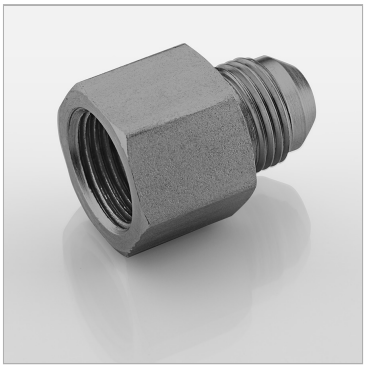

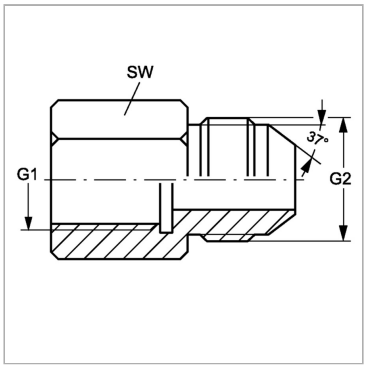

Информация о продукте

Макс. рабочее давление	315 bar	**G2**	1/2"-20 UNF
G1	G 1/2" -14	**SW**	27 mm

Несмотря на тщательную проверку, мы не может исключить ошибки, поэтому
мы не берем на себя ответственность за содержащуюся информаци

© hansa-flex.com.ua