MVN NW 08 HL VA

Резьбовое соединение для манометра

Обновлено: 04.29.24

Характеристики

Форма уплотнения 1	Кольцо с уплотнительной кромкой
Соединение 1	Внутренняя резьба NPT
Форма уплотнения 2	Внутренний конус 24°
Соединение 2	Метрическая наружная резьба, цилиндрическая
Модель	Резьбовое соединение манометра
Материал	нержавеющая сталь

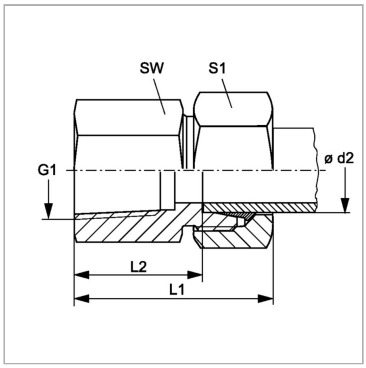

Информация о продукте

Ø d2	10 mm	**L1**	39 mm
Серия	L	**G1**	1/4" -18 NPT
i	16.4 mm	**Рабочее давление, бар**	PN 315
L2	24 mm	**SW**	19 mm
L1	39 mm	**S1**	19

Серия: LL = очень легкая; L = легкая; S = тяжелая

PN = Номинальное давление (бар)

PB = макс. Рабочее давление (бар)

Ø = наружный диаметр трубы

Комплект поставки

С кольцом с уплотнительной кромкой

Несмотря на тщательную проверку, мы не может исключить ошибки, поэтому
мы не берем на себя ответственность за содержащуюся информаци

© hansa-flex.com.ua