# KML M DISA 3/4 V

## Уплотнительное кольцо из FKM (FPM) для приемной части Kamlock

Обновлено: 04.29.24

### Характеристики

| | |
|---|---|
| **Материал** | FKM SH 90 (Витон) |

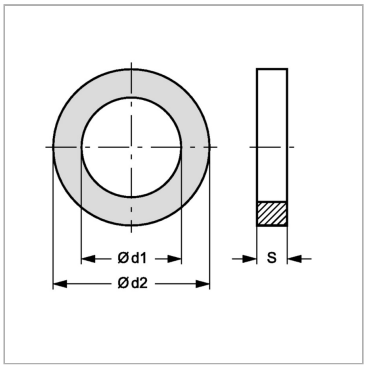


### Информация о продукте

| | | | |
|---|---|---|---|
| **Ø d2** | 34.93 mm | **Ø d1** | 22.22 mm |
| **Для размера муфты** | 3/4" | **S** | 5.54 mm |

Несмотря на тщательную проверку, мы не может исключить ошибки, поэтому
мы не берем на себя ответственность за содержащуюся информаци



© hansa-flex.com.ua