KML M DISA 3/4 EP

Уплотнительное кольцо из EPDM для приемной части Kamlock

Обновлено: 04.29.24

Характеристики

Материал	EPDM

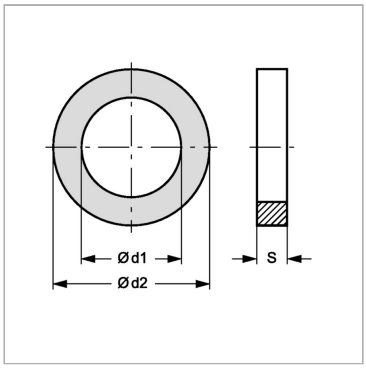

Информация о продукте

Ø d2	34.93 mm	**Ø d1**	22.22 mm
Для размера муфты	3/4"	**S**	5.54 mm

Несмотря на тщательную проверку, мы не может исключить ошибки, поэтому
мы не берем на себя ответственность за содержащуюся информаци

© hansa-flex.com.ua