KML M DISA 2.1/2 EP

Уплотнительное кольцо из EPDM для приемной части Kamlock

Обновлено: 04.29.24

Характеристики

Материал	EPDM

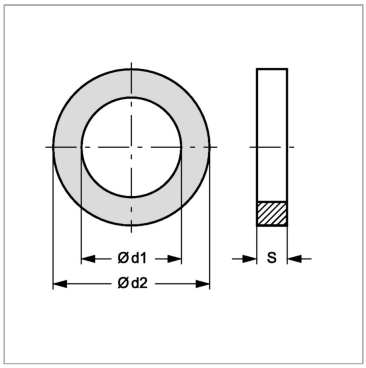

Информация о продукте

Ø d2	79.37 mm	**Ø d1**	60.32 mm
Для размера муфты	2.1/2"	**S**	6.35 mm

Несмотря на тщательную проверку, мы не может исключить ошибки, поэтому
мы не берем на себя ответственность за содержащуюся информаци

© hansa-flex.com.ua