# KML M DISA 1.1/4 EP

## Уплотнительное кольцо из EPDM для приемной части Kamlock

Обновлено: 04.28.24

### Характеристики

| | |
|---|---|
| **Материал** | EPDM |

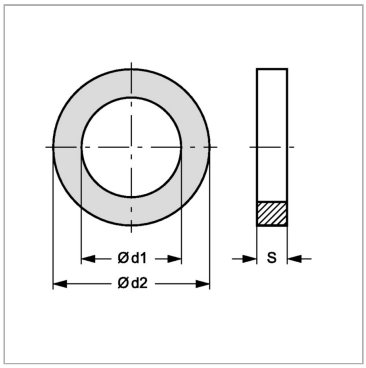


### Информация о продукте

| | | | |
|---|---|---|---|
| **Ø d2** | 49.21 mm | **Ø d1** | 34.53 mm |
| **Для размера муфты** | 1.1/4" | **S** | 6.35 mm |

Несмотря на тщательную проверку, мы не может исключить ошибки, поэтому
мы не берем на себя ответственность за содержащуюся информаци



© hansa-flex.com.ua