KML M DISA 1.1/2 SIL

Уплотнительное кольцо из силикона для приемной части Kamlock

Обновлено: 04.27.24

Характеристики

Материал	Силикон

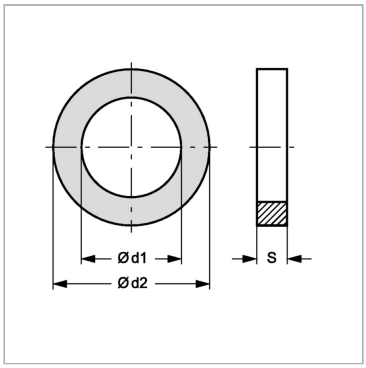

Информация о продукте

Ø d2	55.56 mm	**Ø d1**	41.27 mm
Для размера муфты	1.1/2"	**S**	6.35 mm

Несмотря на тщательную проверку, мы не может исключить ошибки, поэтому
мы не берем на себя ответственность за содержащуюся информаци

© hansa-flex.com.ua