KM 45

Контргайка для переборочного резьбового соединения

Обновлено: 04.29.24

Характеристики

Модель	Контргайка для переборочных резьбовых соединений
Норма	ISO 8434-1
Материал	Сталь
Защита поверхности	Гальваническое покрытие

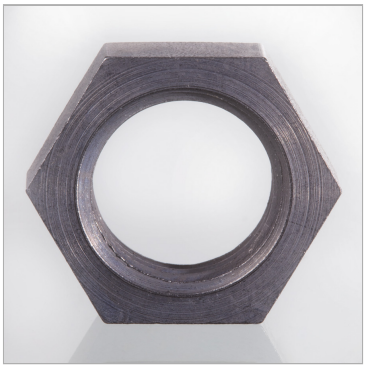

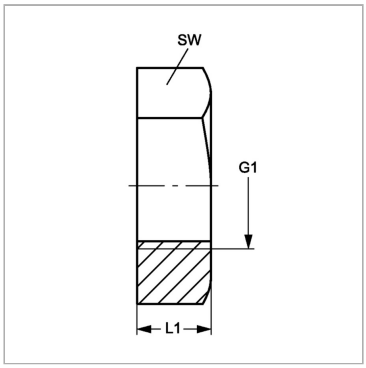

Информация о продукте

G1	M 45 x 2	**SW**	55 mm
SW	55 mm	**L1**	9 mm

Несмотря на тщательную проверку, мы не может исключить ошибки, поэтому мы не берем на себя ответственность за содержащуюся информаци

© hansa-flex.com.ua