KM 16 UNF

Контргайка

Обновлено: 04.28.24

Характеристики

Соединение 1	Внутренняя резьба UN/UNF
Модель	Контргайка
Норма	ISO 8434-2
Материал	Сталь
Защита поверхности	Гальваническое покрытие

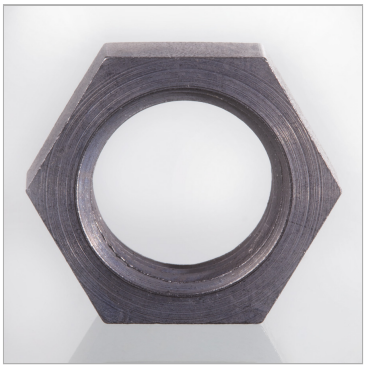

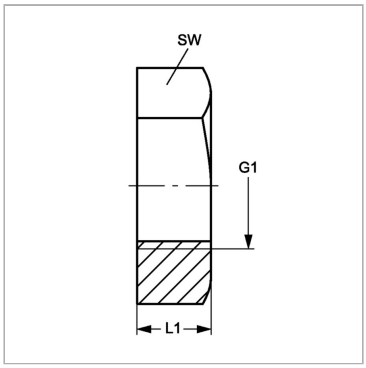

Информация о продукте

G1	1.5/16" -12 UN	**SW**	41 mm
SW	41 mm	**L1**	10.4 mm

SW = размер под ключ

Несмотря на тщательную проверку, мы не может исключить ошибки, поэтому
мы не берем на себя ответственность за содержащуюся информаци

© hansa-flex.com.ua