# KM 16

## Контргайка для переборочного резьбового соединения

Обновлено: 04.29.24

### Характеристики

| | |
|---|---|
| **Модель** | Контргайка для переборочных резьбовых соединений |
| **Норма** | ISO 8434-1 |
| **Материал** | Сталь |
| **Защита поверхности** | Гальваническое покрытие |

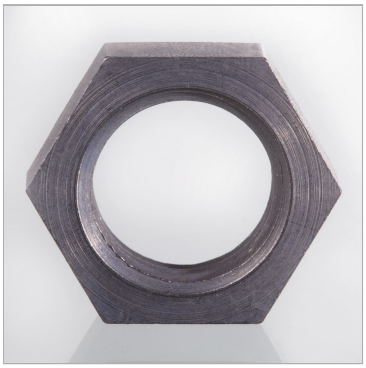

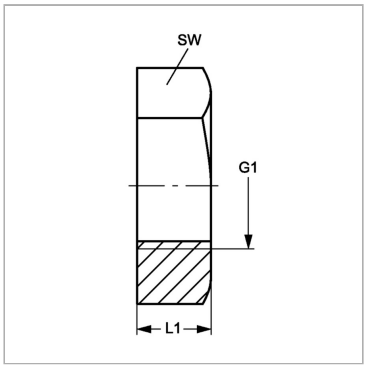


### Информация о продукте

| | | | |
|---|---|---|---|
| **G1** | M 16 x 1.5 | **SW** | 22 mm |
| **SW** | 22 mm | **L1** | 6 mm |

Несмотря на тщательную проверку, мы не может исключить ошибки, поэтому мы не берем на себя ответственность за содержащуюся информаци



© hansa-flex.com.ua