KLEMMSCHEL 010/16

Clamp, Aluminium

Обновлено: 04.29.24

Характеристики

Применение	Clamping components for small flange connections
Исполнение	Clamp aluminum
Норма	DIN 28403 ISO 2861
Область температур	алюминий от -196 °C до 150 °C
Материал	алюминий

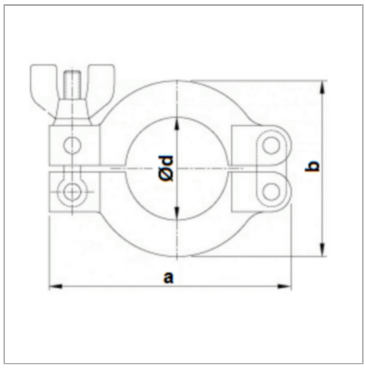

Информация о продукте

Ширина	17 mm	**a**	63 mm
Ø d	22 mm	**b**	45 mm

Указания

Диапазон давления от 10−7 мбар до 2,5 бар

Указание по заказу

Другие варианты исполнения по запросу

Несмотря на тщательную проверку, мы не может исключить ошибки, поэтому
мы не берем на себя ответственность за содержащуюся информаци

© hansa-flex.com.ua