KAMMRING M 33

Камерное кольцо, метрическое

Обновлено: 04.29.24

Характеристики

Материал	Сталь

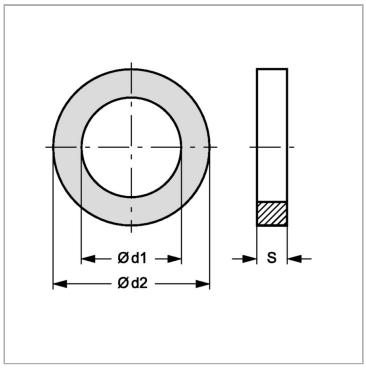

Информация о продукте

Ø d2	44.5 mm	**Для резьбы**	M 33
Ø d1	35.8 mm	**S**	2.5 mm

Несмотря на тщательную проверку, мы не может исключить ошибки, поэтому
мы не берем на себя ответственность за содержащуюся информаци

© hansa-flex.com.ua