KAMMRING M 16

Камерное кольцо, метрическое

Обновлено: 04.29.24

Характеристики

Материал	Сталь

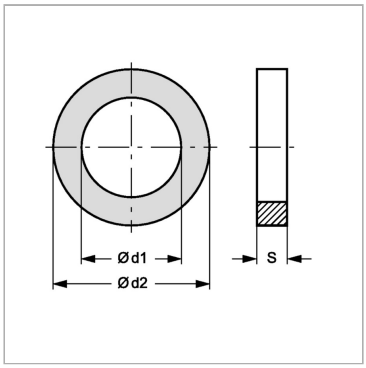

Информация о продукте

Ø d2	22.5 mm	**Для резьбы**	M 16
Ø d1	18.1 mm	**S**	1.4 mm

Несмотря на тщательную проверку, мы не может исключить ошибки, поэтому
мы не берем на себя ответственность за содержащуюся информаци

© hansa-flex.com.ua