KAMMRING 1/8

Камерное кольцо, дюймовое

Обновлено: 04.28.24

Характеристики

Материал	Сталь

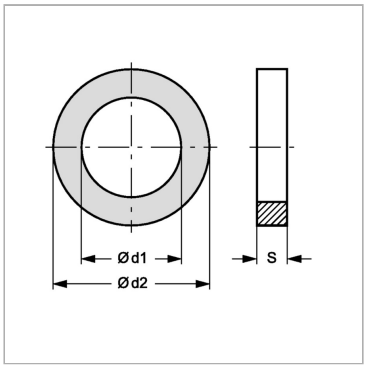

Информация о продукте

Ø d2	15 mm	**Для резьбы**	G 1/8"
Ø d1	12.2 mm	**S**	1.4 mm

Несмотря на тщательную проверку, мы не может исключить ошибки, поэтому
мы не берем на себя ответственность за содержащуюся информаци

© hansa-flex.com.ua