KAMMRING 1/4

Камерное кольцо, дюймовое

Обновлено: 04.28.24

Характеристики

Материал	Сталь

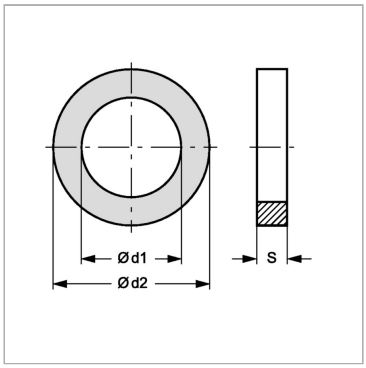

Информация о продукте

Ø d2	19.5 mm	**Для резьбы**	G 1/4"
Ø d1	16.15 mm	**S**	1.9 mm

Несмотря на тщательную проверку, мы не может исключить ошибки, поэтому
мы не берем на себя ответственность за содержащуюся информаци

© hansa-flex.com.ua