K AB 16

Соединитель, крестообразный

Обновлено: 04.28.24

Характеристики

Конструкция	К-образная форма
Модель	Соединители
Форма уплотнения 1 - 4	Наружный конус 60°
Соединение 1 - 4	Гаечная резьба BSP
Материал	Сталь
Защита поверхности	Гальваническое покрытие

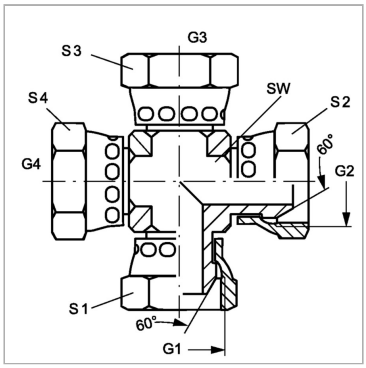

Информация о продукте

G1 – G4	G 1" -11	**SW**	33 mm
SW	33 mm	**S1 - S4**	41 mm

SW, S1, S2, S3 = размер под ключ

Несмотря на тщательную проверку, мы не может исключить ошибки, поэтому
мы не берем на себя ответственность за содержащуюся информаци

© hansa-flex.com.ua