K- 07 40 54 65

Straight push-in connector Ø 80 mm/Ø 110 mm

Обновлено: 04.29.24

Характеристики

Рабочие среды	Сжатый воздух Vacuum Инертные газы, например, N2/CO2
Рабочее давление	-0,99 bar - 15 bar
Область температур	-20 °C to +80 °C
самостопорящаяся гайка	Galvanised steel
Кольцо круглого сечения	NBR
Корпус	Aluminium, treated surface
Гайка	Aluminium, surface treated
Направляющее кольцо	Technopolymer
Зажимное кольцо	Stainless steel 1.4301
Стопорные кольца	Technopolymer
Винт с внутренним шестигранником	Galvanised steel

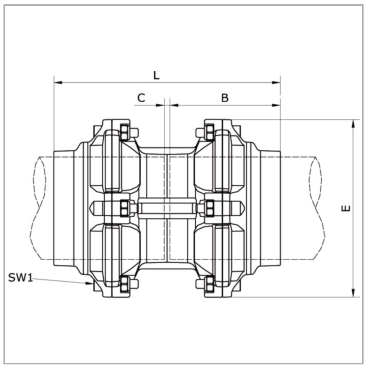

Информация о продукте

Наружный Ø трубы	110 - 110 mm	**B**	125.5 mm
C	4 mm	**SW1**	8 mm
E	200 mm	**L**	255 mm

Несмотря на тщательную проверку, мы не может исключить ошибки, поэтому
мы не берем на себя ответственность за содержащуюся информаци

© hansa-flex.com.ua