K- 07 40 54 63

Mounting-pipe piece Ø 80 mm/Ø 110 mm with male thread to connect to the compressor

Обновлено: 04.29.24

Характеристики

Материал	Aluminium surface treated

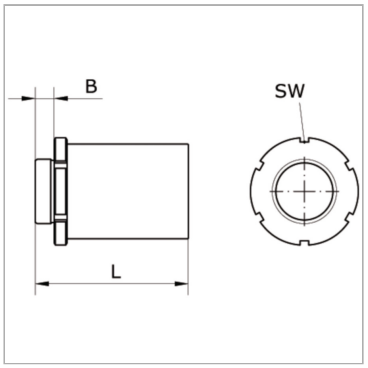

Информация о продукте

Наружный Ø трубы	110 mm	**SW**	125 mm
Соединение	R 2 1/2	**B**	22 mm
SW	125 mm	**L**	178 mm

Несмотря на тщательную проверку, мы не может исключить ошибки, поэтому
мы не берем на себя ответственность за содержащуюся информаци

© hansa-flex.com.ua