K- 07 40 14 42

High-performance silencers-Aluminium

Обновлено: 05.05.24

Характеристики

Рабочая температура	-10 °C to +70 °C
Рабочее давление	0 - 10 bar
Демпфирующий материал	gesintertes PE (G1/8 bis G1 1/4), Baumwolltucheinlage (G 1 1/2 bis G 2)
Корпус	Aluminium, steel zinc plated perforated plane
Дополнительная информация	Lärmreduzierung ≥ 20 dB

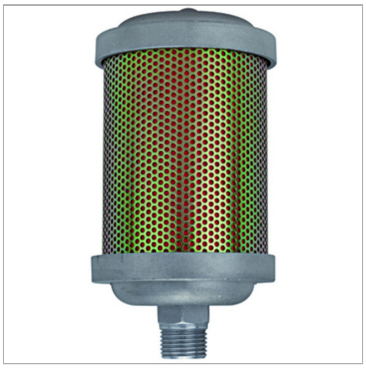

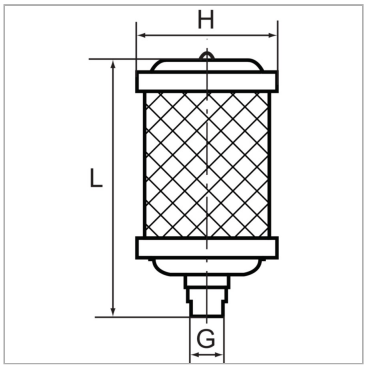

Информация о продукте

Расход nom.	6348 l/min	**L**	222 mm
Резьба	G 1	**H**	99 mm

Указания

Прочие данные только по запросу.

Дополнительная информация

Noise reduction ≥ 20 dB

© hansa-flex.com.ua