K- 07 30 30 00

Strainers - brass

Обновлено: 05.04.24

Характеристики

Уплотнение	NBR O-ring
Рабочая температура	-20 °C to +110 °C
Резьба, описание	G-thread acc. ISO 228-1, tolerance class B
Сетчатый фильтр	Stainless steel, mesh size 0.5 mm
Головная часть	Brass with a bare metal surface
Корпус	Brass with a bare metal surface
Рабочее давление	20 bar

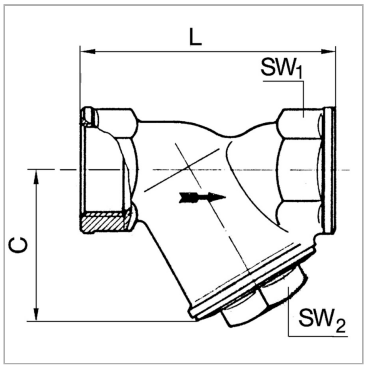

Информация о продукте

DN	50	**SW1**	67 mm
Резьба	G 2	**SW2**	46 mm
C	89 mm	**L**	126 mm

DN = номинальный диаметр, номинальный внутренний диаметр

Указания

Прочие данные только по запросу.

Описание

Suitable for domestic water services, heating and air conditioning plants or compressed air systems. Not suitable for steam.

Несмотря на тщательную проверку, мы не может исключить ошибки, поэтому
мы не берем на себя ответственность за содержащуюся информаци

© hansa-flex.com.ua