K- 07 30 25 15

Strainers

Обновлено: 04.29.24

Характеристики

Уплотнение	FKM (FPM) O-ring
Рабочая температура	-15 °C to +150 °C
Сетчатый фильтр	Double stainless steel screen for fine filtration, mesh size 0.25 mm
Корпус	Bronze
Головная часть	Brass
Рабочее давление	16 bar

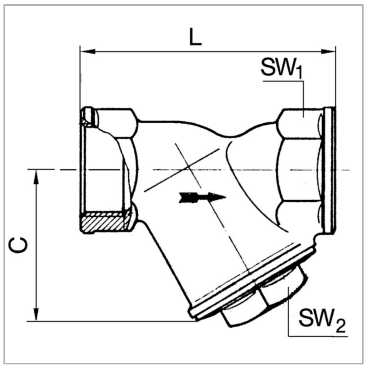

Информация о продукте

DN	50	**SW1**	66 mm
Резьба	G 2	**SW2**	56 mm
C	94 mm	**L**	150 mm

DN = номинальный диаметр, номинальный внутренний диаметр

Указания

Прочие данные только по запросу.

Описание

For liquids, gases, steam, water, mineral, fuel and hydraulic oils, fuels and othernon-corrosive media in a liquid or gaseous state.

Несмотря на тщательную проверку, мы не может исключить ошибки, поэтому
мы не берем на себя ответственность за содержащуюся информаци

© hansa-flex.com.ua