K- 07 30 25 04

Strainers

Обновлено: 04.28.24

Характеристики

Рабочая температура	max. 180 °C
Резьба, описание	G thread acc. to ISO 228-1
Температура среды	max. 180 °C
Сетчатый фильтр	Stainless steel, mesh size 0.6 mm
Корпус и головная часть	stainless steel 1.4401/1.4408
Рабочее давление	40 bar

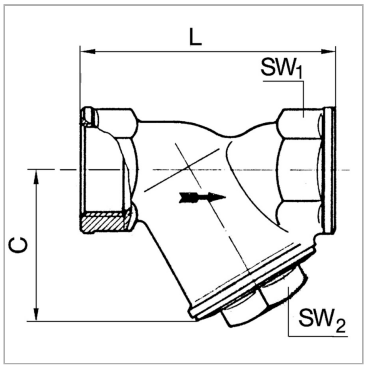

Информация о продукте

DN	25	**SW1**	41 mm
Резьба	G 1	**SW2**	27 mm
C	71 mm	**L**	90 mm

DN = номинальный диаметр, номинальный внутренний диаметр

Указания

Прочие данные только по запросу.

Несмотря на тщательную проверку, мы не может исключить ошибки, поэтому
мы не берем на себя ответственность за содержащуюся информаци

© hansa-flex.com.ua