K- 07 30 22 27

Female thread globe valves

Обновлено: 04.29.24

Характеристики

Применение	nicht-aggressive Flüssigkeiten und Dämpfe bis +90 °C
Рабочее давление	макс. 10 бар
Корпус, верхняя часть	Brass
Уплотнение	Нитрильный каучук

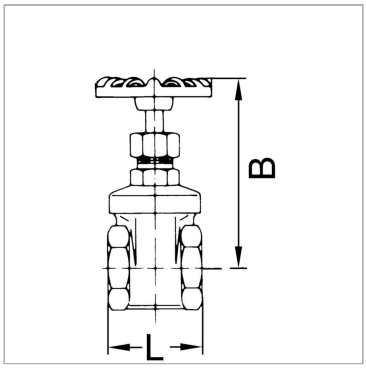

Информация о продукте

DN	40	**B**	128 mm
Резьба	G 1 1/2	**L**	101 mm

DN = номинальный диаметр, номинальный внутренний диаметр

Указания

Прочие данные только по запросу.

Несмотря на тщательную проверку, мы не может исключить ошибки, поэтому
мы не берем на себя ответственность за содержащуюся информаци

© hansa-flex.com.ua