K- 07 30 20 30

Mini ball valves

Обновлено: 05.07.24

Характеристики

Рабочее давление	макс. 10 бар
Температура среды	-10 °C to +80 °C
Уплотнение шара	PTFE
Уплотнение шпинделя	Нитрильный каучук
Корпус и шар	Nickel-plated brass
Поворотная ручка	Plastic

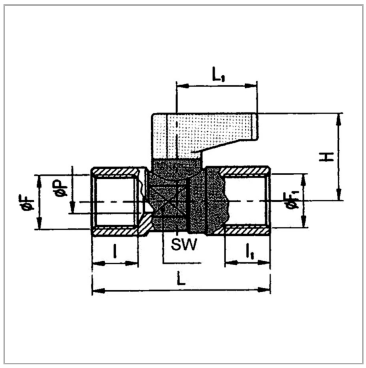

Информация о продукте

DN	6	**L1**	19 mm
Резьба	R/Rp 1/8 male / 1/8 female	**L**	35.5 mm
SW	14 mm	**H**	21.5 mm

DN = номинальный диаметр, номинальный внутренний диаметр

SW = размер под ключ

Указания

Прочие данные только по запросу.

Несмотря на тщательную проверку, мы не может исключить ошибки, поэтому
мы не берем на себя ответственность за содержащуюся информаци

© hansa-flex.com.ua