K- 07 30 15 01

Ball valves

Обновлено: 04.29.24

Характеристики

Рабочее давление	max. 55 bar (depending on connection size and temperature)
Рабочая температура	Max. 150 °C
Уплотнение	PTFE
Рукоятка	Stainless steel 1.4301

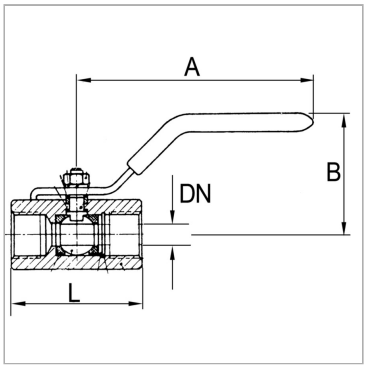

Информация о продукте

DN	32	**A**	155 mm
Резьба	G 2	**L**	102 mm
B	85 mm	**Материал**	Stainless steel 1.4401/1.4408
A	155 mm	**Материал**	Stainless steel 1.4401/1.4408

DN = номинальный диаметр, номинальный внутренний диаметр

Указания

Прочие данные только по запросу.G thread acc. to DIN EN ISO 228-1, with ISO flange plate (acc. to ISO 5211)

Описание

Full bore with G 1/4 to G 3/8, reduced bore with G 1/2 to G 2

Несмотря на тщательную проверку, мы не может исключить ошибки, поэтому
мы не берем на себя ответственность за содержащуюся информаци

© hansa-flex.com.ua