K- 07 30 03 45

Butterfly valves

Обновлено: 04.28.24

Характеристики

Рабочая температура	-15 °C to +120 °C
Рабочее давление	Max. 16 bar
Рабочие среды	Water / steam, salt water, salt water, ester, ketone, alkali, caustic soda, sodium hydroxide. Not recommended for hydrocarbons
Область температур	-20 °C to +120 °C
Корпус	Grey cast iron GG25 epoxy resin coated, RAL 5015
Уплотнение	EPDM
Сальниковое уплотнение	EPDM
Вал	SS416
Рукоятка	GG25 epoxy resin coated

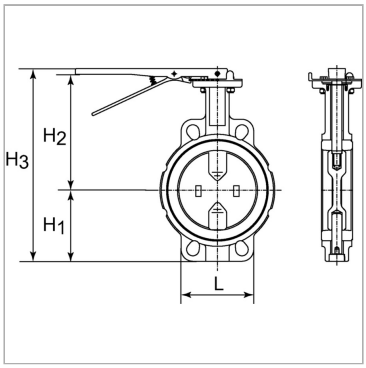

Информация о продукте

Шайба	Stainless Steel CF8M/1.4404	**B**	38 mm
DN	40	**H2**	94 mm
H3	198 mm	**H1**	68 mm
B	38 mm	**L**	94 mm

DN = номинальный диаметр, номинальный внутренний диаметр

Указания

Прочие данные только по запросу.

Несмотря на тщательную проверку, мы не может исключить ошибки, поэтому
мы не берем на себя ответственность за содержащуюся информаци

© hansa-flex.com.ua