K- 07 30 03 22

Brass ball valves, 3-way, with double-acting actuator, T-bore, normal position

Обновлено: 04.28.24

Характеристики

Модель	Pneumatic actuators, in double- or single acting version, with integrated end-position feedback
Отверстие	Т-образная форма
Рабочая температура	-20 °C to +70 °C
Управляющее давление	5.5 bar
Угол поворота	90 °
Адаптер для клапана	Supplied as standard
Уплотнение привода	NBR
Привод	aluminium eloxed
Уплотнение шарового крана	PTFE/FKM
Шаровой кран	Chrome-plated brass, with ISO-flange plate
Дополнительная информация	Weitere T-Stellungen auf Anfrage

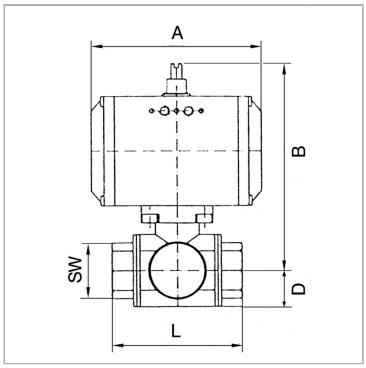

Информация о продукте

DN	50	**SW**	67 mm
Положение	T 3	**B**	221 mm
Резьба	Rp 2	**A**	209 mm
PN (бар)	25	**D**	56 mm
SW	67 mm	**L**	157 mm

DN = номинальный диаметр, номинальный внутренний диаметр

Указания

Прочие данные только по запросу.G thread acc. to DIN EN ISO 228-1, with ISO flange plate (acc. to ISO 5211)

Описание

3-way cock, T-bore, full bore

Дополнительная информация

Other T-positions on request

Несмотря на тщательную проверку, мы не может исключить ошибки, поэтому мы не берем на себя ответственность за содержащуюся информаци

© hansa-flex.com.ua