# K- 07 30 03 19

## Brass ball valves, 3-way, with double-acting actuator, T-bore, normal position

Обновлено: 04.28.24

### Характеристики

| | |
|---|---|
| **Модель** | Pneumatic actuators, in double- or single acting version, with integrated end-position feedback |
| **Отверстие** | Т-образная форма |
| **Рабочая температура** | -20 °C to +70 °C |
| **Управляющее давление** | 5.5 bar |
| **Угол поворота** | 90 ° |
| **Адаптер для клапана** | Supplied as standard |
| **Уплотнение привода** | NBR |
| **Привод** | aluminium eloxed |
| **Уплотнение шарового крана** | PTFE/FKM |
| **Шаровой кран** | Chrome-plated brass, with ISO-flange plate |
| **Дополнительная информация** | Weitere T-Stellungen auf Anfrage |

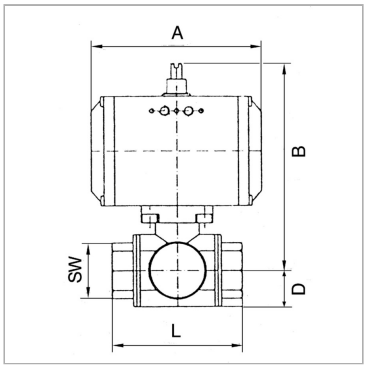


### Информация о продукте

| | | | |
|---|---|---|---|
| **DN** | 25 | **SW** | 41 mm |
| **Положение** | T 3 | **B** | 150.5 mm |
| **Резьба** | Rp 1 | **A** | 133 mm |
| **PN (бар)** | 40 | **D** | 30 mm |
| **SW** | 41 mm | **L** | 97 mm |

*DN = номинальный диаметр, номинальный внутренний диаметр*

### Указания

Прочие данные только по запросу.G thread acc. to DIN EN ISO 228-1, with ISO flange plate (acc. to ISO 5211)

### Описание

3-way cock, T-bore, full bore

### Дополнительная информация

Other T-positions on request

Несмотря на тщательную проверку, мы не может исключить ошибки, поэтому мы не берем на себя ответственность за содержащуюся информаци



© hansa-flex.com.ua