K- 07 25 22 50

3/2-way poppet valve, electrically actuated, for HANSA PRO

Обновлено: 04.29.24

Характеристики

Рабочие среды	Сжатый воздух
Диапазон давлений	2 - 10 bar
Температура среды	-10 °C to +50 °C
Степень защиты	IP 65 acc. to DIN 40050
PE макс. 11	10 bar
Управление	electrical
Номинальный расход G 1/2	5.200 l/min (P1 = 6 bar/Delta P = 1 bar)
Температура окружающей среды	-10 °C to +50 °C
Расположение	Any
Номинальный расход G 3/8	4.300 l/min (P1 = 6 bar/Delta P = 1 bar)
Способ крепления	Line mounting, mounting kit or wall mounting
Корпус	PA66

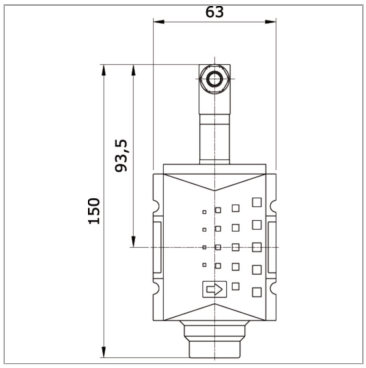

Информация о продукте

Соединение	G 3/8 female
Типоразмер	2

Типоразмер	2
Номинальное напряжение / род тока	230 V AC 50 Hz

Несмотря на тщательную проверку, мы не может исключить ошибки, поэтому мы не берем на себя ответственность за содержащуюся информаци

© hansa-flex.com.ua