K- 07 25 09 12

Mini oil-mist lubricator

Обновлено: 04.27.24

Характеристики

Рабочее давление	min. 2 bar; max. 6 bar
Температура окружающей среды	max. 50 °C
Температура среды	max. 50 °C
Масляный бак	Polycarbonate
Марка масла	CL 32 acc. to DIN 51517 - ISO VG 32
Дополнительная информация	Einbaulage Durchflussrichtung Ölansaugung an tiefster Stelle/beliebig

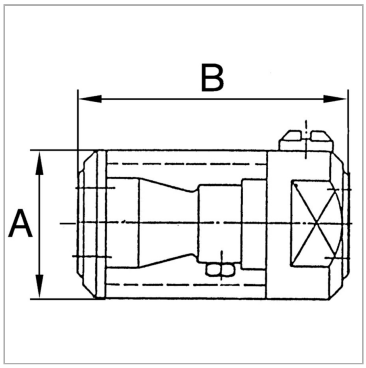

Информация о продукте

Резьба	G 3/8	**A**	33 mm
DN	8	**B**	60,0 mm

DN = номинальный диаметр, номинальный внутренний диаметр

Указания

Прочие данные только по запросу.

Описание

For mounting on pneumatic impact tools (nail drivers, tackers, screwdrivers) which work intermittently. Also suitable for tools with continuous compressed air demand (grinding and polishing machines). Fixed drip rate: Approx. 0.4 cm3 per 100 work cycles, one filling = 3000 work cycles. Oil consumption in continuous operation (at 6 bar): 0.15 cm3 / Nm3 (varies depending on ambient temperature and oil used).

Дополнительная информация

Mounting position/flow direction Oil intake at the lowest point/any

Несмотря на тщательную проверку, мы не может исключить ошибки, поэтому
мы не берем на себя ответственность за содержащуюся информаци

© hansa-flex.com.ua