K- 07 10 06 25

Hose reels for compressed air and water, heavy-duty type

Обновлено: 04.29.24

Характеристики

Материал шланга	Polyurethane (PUR)
Рабочее давление	макс. 10 бар
Рабочая температура	-10 °C to +40 °C
Крепление	Wall, floor or ceiling
Вход	Hose stem 8 mm

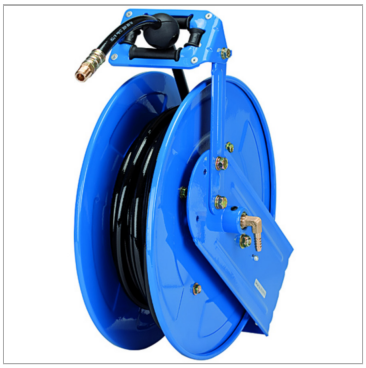

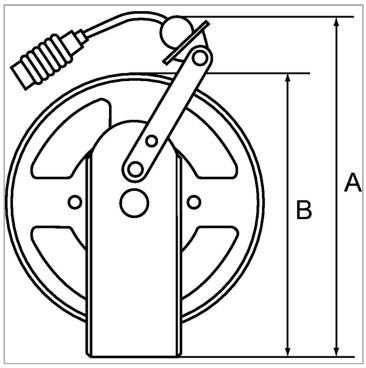

Информация о продукте

Размер шланга	10 mm x 6,5 mm	**A**	420 mm
B	353 mm	**Длина шланга**	20 m

Указания

Прочие данные только по запросу.

Описание

Heavy-duty steel design for industrial applications. Blue, powder-coated housing. An automatic latching mechanism allows the hose to be engaged at any length. Enclosed spring. Precise locking device for continuous feeding or latching mechanism. Reel guide prevents excessive wear on the hose.

Несмотря на тщательную проверку, мы не может исключить ошибки, поэтому
мы не берем на себя ответственность за содержащуюся информаци

© hansa-flex.com.ua