HK TSF 2 M1615

Вентиляционно-заливочный фильтр

Обновлено: 04.29.24

Характеристики

Исполнение	Резьбовая пробка с воздушным сапуном, бронза 40 мкм вкл. уплотнение
Область температур	от -20 °C до +100 °C
Материал	Сталь

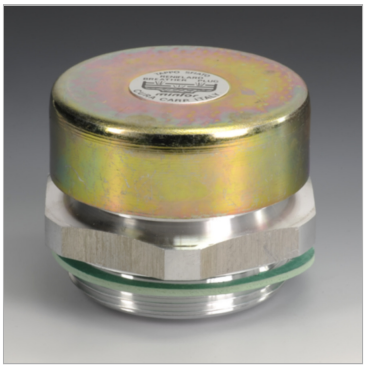

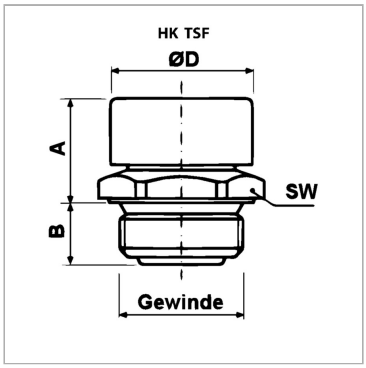

Информация о продукте

Резьба	M 16 x 1,5	**B**	10 mm
SW	22 mm	**Ø D**	22 mm
B	10 mm	**A**	19 mm

SW = размер под ключ

Описание

может использоваться в местах сильного пылеобразования

Несмотря на тщательную проверку, мы не может исключить ошибки, поэтому мы не берем на себя ответственность за содержащуюся информаци

© hansa-flex.com.ua