HK SBT 012 DI

Stahldeckel für Hydrauliktank BAK

Обновлено: 04.28.24

Характеристики

Исполнение	with damping properties
Материал	Нитрильный каучук

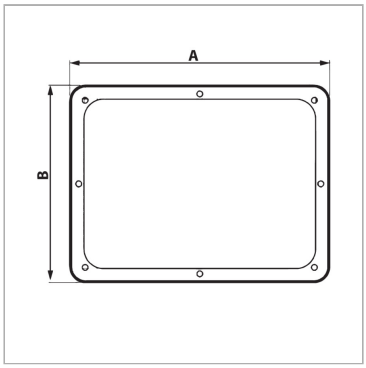

Информация о продукте

Для размера бака	HK SBT 012	**B**	264 mm
B	264 mm	**A**	354 mm

Описание

Zur Abdichtung zwischen Tank und Deckel

Несмотря на тщательную проверку, мы не может исключить ошибки, поэтому
мы не берем на себя ответственность за содержащуюся информаци

© hansa-flex.com.ua