HK PT RV 250 115 465

Кронштейн крепления насоса PT

Обновлено: 04.29.24

Характеристики

Исполнение	комбинируется с муфтой HK SPIDEX Z
Материал	алюминий
Применение	для шестеренных насосов BG 0 – BG 3

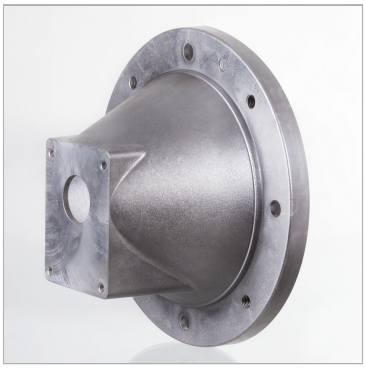

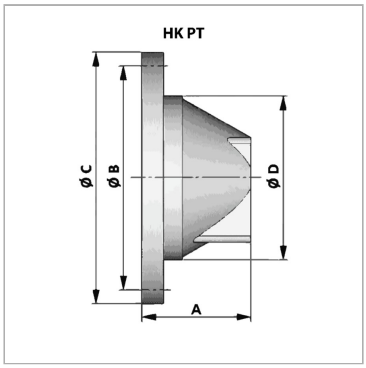

Информация о продукте

Ø D	190 mm	**Ø C**	250 mm
A	115 mm	**Насос**	BG3 / вал 1:8
Ø B	215 mm	**Фланец соединения насоса**	128 x 98
Ø C	250 mm	**Двигатель**	BG100/112

Описание

Центрирующий элемент для валов мотора и насосов

Несмотря на тщательную проверку, мы не может исключить ошибки, поэтому
мы не берем на себя ответственность за содержащуюся информаци

© hansa-flex.com.ua