HK PT RV 160 70 468

Кронштейн крепления насоса PT

Обновлено: 04.29.24

Характеристики

Исполнение	комбинируется с муфтой HK SPIDEX Z
Материал	алюминий
Применение	для шестеренных насосов BG 0 – BG 3

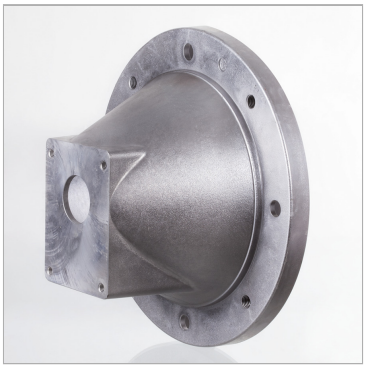

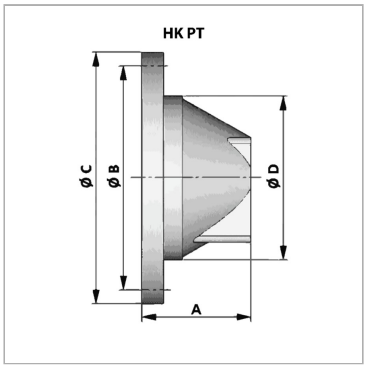

Информация о продукте

A	70 mm	**Ø C**	160 mm
Ø D	110 mm	**Насос**	BG0 / цилиндр. вал
Ø B	130 mm	**Фланец соединения насоса**	двухсопловый фланец 66
Ø C	160 mm	**Двигатель**	BG71

Описание

Центрирующий элемент для валов мотора и насосов

Несмотря на тщательную проверку, мы не может исключить ошибки, поэтому
мы не берем на себя ответственность за содержащуюся информаци

© hansa-flex.com.ua