HK PAM SAL 05

Бак для ручного насоса PAM

Обновлено: 04.28.24

Характеристики

Материал	алюминий

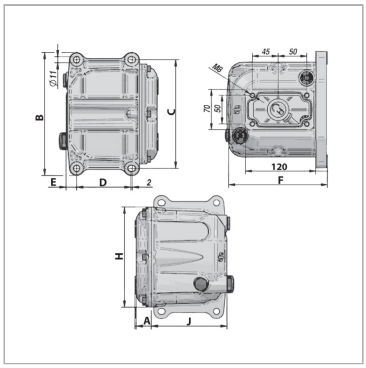

Информация о продукте

Объем	5 l	**J**	125 mm
E	17 mm	**A**	180 mm
C	180 mm	**D**	90 mm
B	204 mm	**H**	166 mm
J	125 mm	**F**	176 mm

Описание

Stabile Alu-Gussausführung. Gewichtsreduzierung gegenüber den Standard-Stahltanks bis zu 50%.

Комплект поставки

including suction hose, seal and oil sight glass

Несмотря на тщательную проверку, мы не может исключить ошибки, поэтому
мы не берем на себя ответственность за содержащуюся информаци

© hansa-flex.com.ua