# HK PAM SAL 03

## Бак для ручного насоса PAM

Обновлено: 04.28.24

### Характеристики

| | |
|---|---|
| **Материал** | алюминий |

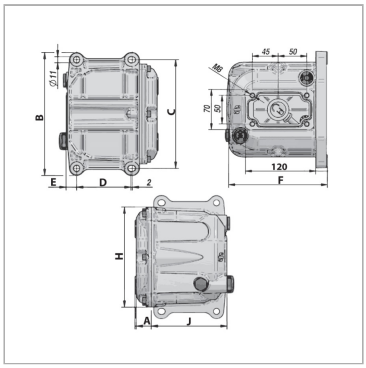


### Информация о продукте

| | | | |
|---|---|---|---|
| **Объем** | 3 l | **J** | 125 mm |
| **E** | 17 mm | **A** | 70 mm |
| **C** | 180 mm | **D** | 90 mm |
| **B** | 204 mm | **H** | 166 mm |
| **J** | 125 mm | **F** | 176 mm |

### Описание

Stabile Alu-Gussausführung. Gewichtsreduzierung gegenüber den Standard-Stahltanks bis zu 50%.

### Комплект поставки

including suction hose, seal and oil sight glass

Несмотря на тщательную проверку, мы не может исключить ошибки, поэтому
мы не берем на себя ответственность за содержащуюся информаци



© hansa-flex.com.ua