HK PAM 014 45 00

Ручной насос для установки на баки

Обновлено: 04.29.24

Характеристики

Материал	Корпус: Отливка, внутренние элементы из стали

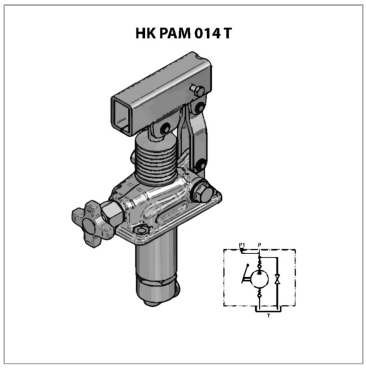

Информация о продукте

Резьба	1x 3/8" AG	**рмакс.**	280 bar
Vdh	45 cm³	**Исполнение**	с ручным сбросом давления
рмакс.	280 bar	**Давление (30)***	80 bar

Vdh = рабочий объем за двойной ход

Давление (30)= давление, производимое усилием рук в 30 дан со стандартной рукояткой

Указания

Редукционные клапаны должны быть настроены для конкретного применения!Диапазон регулировки редукционного клапана 20 - 300 бар (для Vdh 12 куб. см)Диапазон регулировки редукционного клапана 20 - 300 бар (для Vdh 25 куб. см)Диапазон регулировки редукционного клапана 20 - 250 бар (для Vdh 45 куб. см)

Указание по заказу

Внимание! Необходимо дополнительно заказать рукоятку HKPAM0290000!

Комплект поставки

вкл. уплотнение и комплект винтов

Несмотря на тщательную проверку, мы не может исключить ошибки, поэтому
мы не берем на себя ответственность за содержащуюся информаци

© hansa-flex.com.ua