HK ML52 21 3.8

PTO shaft gearboxes

Обновлено: 04.24.24

Характеристики

Материал	Корпус из алюминия
Применение	для европейского стандартного шестеренного насоса BG3

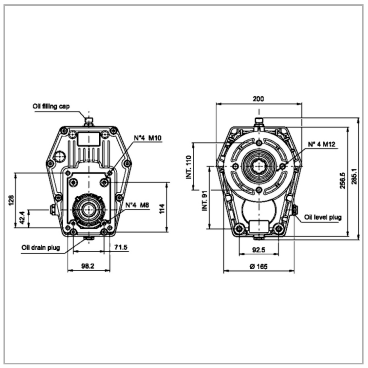

Информация о продукте

n1макс.	540 r/min	**M2макс.**	115 Nm
M1 макс.	437 Nm	**n2/n1**	3.8
n2макс.	2057 r/min	**Соединение со стороны привода**	Полый вал - 1.3/8" - DIN 9611

M1 = макс. Момент на входе

M2 = макс. Момент на выходе

n1 = макс. частота вращения на входе

n2 = макс. частота вращения на выходе

Указания

Направление вращения:Насос левого вращения - вал редуктора с цапфой правого вращенияНасос правого вращения - вал редуктора с цапфой левого вращения

Указание по заказу

Редуктор поставляется без масла (рекомендуется SAE 85W-90)Для соединения насоса с редуктором используется соединительная муфта BF3.

Несмотря на тщательную проверку, мы не может исключить ошибки, поэтому
мы не берем на себя ответственность за содержащуюся информаци

© hansa-flex.com.ua