HK MA 4

Адаптер для манометра 700 бар

Обновлено: 04.29.24

Характеристики

Рабочее давление	макс. 700 бар

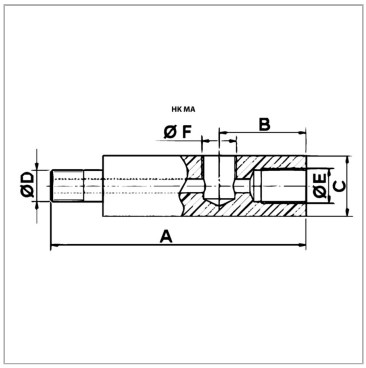

Информация о продукте

Ø D	3/8"	**Ø E**	3/8" NPT
C	32 mm	**A**	155 mm
B	35 mm	**Ø F**	1/2"

Описание

Для установки манометров с соединением NPT

Несмотря на тщательную проверку, мы не может исключить ошибки, поэтому
мы не берем на себя ответственность за содержащуюся информаци

© hansa-flex.com.ua