HK LENKROLLE 150

Направляющий ролик для алюминиевого бака, тип BAK RA

Обновлено: 04.28.24

Характеристики

Материал	Пластмасса / сталь

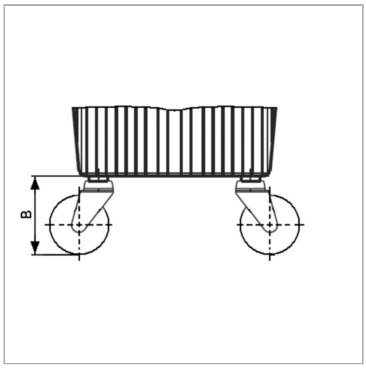

Информация о продукте

Для размера бака	HK BAK RA 30 bis 70	**Крепление**	M10
Крепление	M10	**B**	160 mm

Указания

Из-за малых размеров в баке HKBAKRA30 только 2 направляющих ролика.

Комплект поставки

with locking ring M 10 x 30 and securing collar

Несмотря на тщательную проверку, мы не может исключить ошибки, поэтому
мы не берем на себя ответственность за содержащуюся информаци

© hansa-flex.com.ua