HK JPR 213

Обратный клапан

Обновлено: 04.29.24

Характеристики

Исполнение	Клапан блочного монтажа
Рабочее давление	макс. 350 бар
Объемный поток	макс. 160 л/мин
Соединение	ISO/Cetop 07 NG16

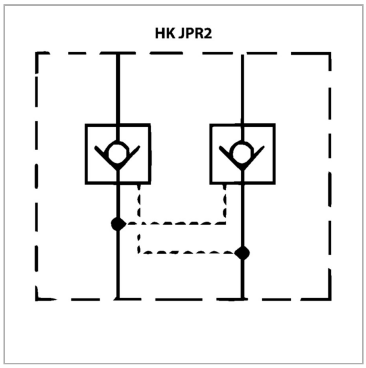

Информация о продукте

действует в канале	A
Высота пластины	60 mm

Высота пластины	60 mm
Исполнение	управляемый коэффициент регулирования перепуском 1: 13,6

Описание

Клапан блочного монтажа для установки при многослойном вертикальном сопряжении с клапанами ISO/Cetop 07 NG16

Указание по заказу

Другие клапаны блочного монтажа по запросу

Несмотря на тщательную проверку, мы не может исключить ошибки, поэтому
мы не берем на себя ответственность за содержащуюся информаци

© hansa-flex.com.ua