HK HM BMT 200

Геролерный мотор BMT CN

Обновлено: 04.29.24

Характеристики

Соединение	Патрубки подачи масла: A + B = G 3/4"
Соединение для слива масла	G 1/4"
Исполнение	Economy variant / short shaft always connect drain line Four hole flange bolt circle 160 вал Ø 40мм, длина 60мм
Входное и обратное давление с трубопроводом для слива масла макс.	210 bar

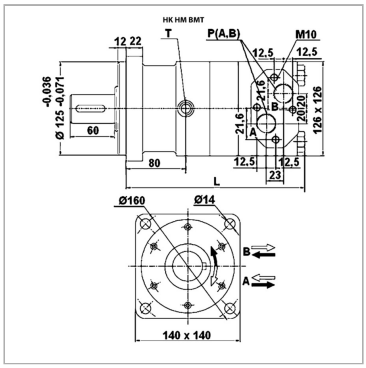

Информация о продукте

Расход макс.	125 l/min	**Перепад давления макс.**	200 bar
Объем двигателя	200.8 cm³	**Pmax. at 0-100 rpm**	75 bar
Частота вращения min.	10 r/min	**Pmax. at 100-300 rpm**	40 bar
Частота вращения макс.	625 r/min	**Pmax. at >300 rpm**	20 bar
Крутящий момент макс.	560 Nm	**L**	215 mm

Значения вращающего момента и перепадов давления указаны для режима непрерывной эксплуатации.

pmax. = макс. давление на уплотнение вала (без утечки масла) . давление в трубопроводе утечки масла

Указания

Рекомендуется выполнить общее подключение трубопровода для слива масла!

Несмотря на тщательную проверку, мы не может исключить ошибки, поэтому
мы не берем на себя ответственность за содержащуюся информаци

© hansa-flex.com.ua