HK FUSS 75 ALU

Опора для алюминиевого бака, тип BAK RA

Обновлено: 04.29.24

Характеристики

Материал	алюминий

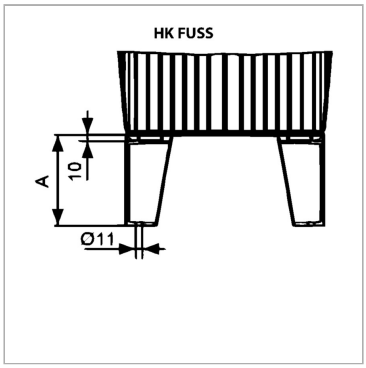

Информация о продукте

Для размера бака	HK BAK RA 12 bis 20
Крепление	M 8

Крепление	M 8
A	75 mm

Несмотря на тщательную проверку, мы не может исключить ошибки, поэтому
мы не берем на себя ответственность за содержащуюся информаци

© hansa-flex.com.ua