HK FT 290-12

Запорный клапан с манометром FT290

Обновлено: 04.27.24

Характеристики

Исполнение	прямые
Материал	Сталь с пластиковым краном
Рабочее давление	макс. 400 бар
Соединение	Außen- und Innengewinde

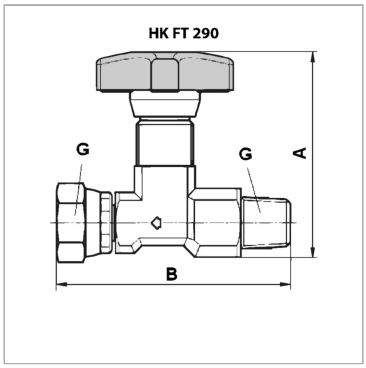

Информация о продукте

B	82 mm	**G**	1/2" AG/IG
G	1/2" AG/IG	**A**	75 mm

Описание

Запорный и дроссельный клапан для гидравлического манометра

Несмотря на тщательную проверку, мы не может исключить ошибки, поэтому
мы не берем на себя ответственность за содержащуюся информаци

© hansa-flex.com.ua