HK FI AD WH 110 G1

Wandhalterung für Adsorberfilter

Обновлено: 04.29.24

Характеристики

Материал	нержавеющая сталь Polypropylene (PP)

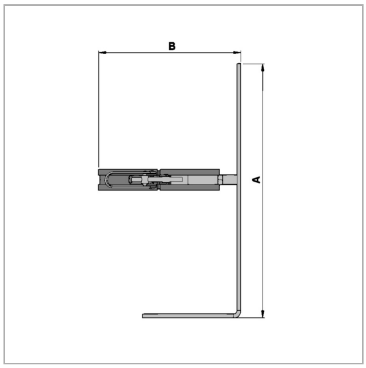

Информация о продукте

Исполнение	Clamp Ø 110 mm	**G**	G 1"
B	160 mm	**A**	350 mm

Описание

Wandhalterung zur Befestigung von Adsorberfiltern, wenn auf dem Hydrauliktank eine direkte Montage nicht möglich ist. Die Verbindung zwischen Tank und Filter erfolgt mittels eines Luftschlauches (individuell kürzbar).

Комплект поставки

inkl. Schelle, 3m PVC-Luftschlauch und Schlauchschellen

Несмотря на тщательную проверку, мы не может исключить ошибки, поэтому
мы не берем на себя ответственность за содержащуюся информаци

© hansa-flex.com.ua