HK EPRM 200 CD

Геролерный мотор EPRM

Обновлено: 04.29.24

Характеристики

Соединение	Патрубки подачи масла: A + B = G 1/2"
Соединение для слива масла	G 1/4"
Исполнение	Стандартный вариант Тип "CD" с уплотнением для высокого давления two hole flange bolt circle 106.4 вал Ø 25мм
Входное и обратное давление с трубопроводом для слива масла макс.	175 bar

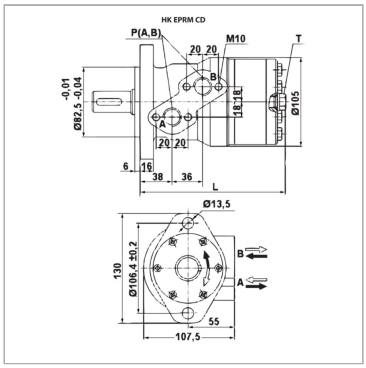

Информация о продукте

Расход макс.	60 l/min	**Крутящий момент макс.**	385 Nm
Объем двигателя	199.8 cm³	**Перепад давления макс.**	140 bar
Частота вращения min.	10 r/min	**Pmax. at 0-100 rpm**	150 bar
Частота вращения макс.	300 r/min	**Pmax. at 100-300 rpm**	75 bar
Крутящий момент макс.	385 Nm	**L**	164 mm

Значения вращающего момента и перепадов давления указаны для режима непрерывной эксплуатации.

pmax. = макс. давление на уплотнение вала (без утечки масла) . давление в трубопроводе утечки масла

Указания

Bitte das maximale Druckgefälle (siehe Tabelle) beachten!

Несмотря на тщательную проверку, мы не может исключить ошибки, поэтому
мы не берем на себя ответственность за содержащуюся информаци

© hansa-flex.com.ua