HK EPMT 400 C

Герлерный мотор EPMT

Обновлено: 04.27.24

Характеристики

Соединение	Патрубки подачи масла: A + B = G 3/4"
Соединение для слива масла	G 1/4"
Исполнение	Стандартный вариант Type "C" with standard seal Four hole flange bolt circle 160 вал Ø 40мм, длина 79мм
Входное и обратное давление с трубопроводом для слива масла макс.	210 bar

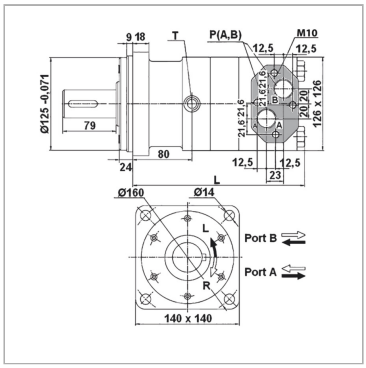

Информация о продукте

Расход макс.	125 l/min	**Перепад давления макс.**	180 bar
Объем двигателя	410.9 cm³	**Pmax. at 0-100 rpm**	75 bar
Частота вращения min.	10 r/min	**Pmax. at 100-300 rpm**	40 bar
Частота вращения макс.	305 r/min	**Pmax. at >300 rpm**	20 bar
Крутящий момент макс.	1080 Nm	**L**	221 mm

Значения вращающего момента и перепадов давления указаны для режима непрерывной эксплуатации.

pmax. = макс. давление на уплотнение вала (без утечки масла) . давление в трубопроводе утечки масла

Указания

Рекомендуется выполнить общее подключение трубопровода для слива масла!

Несмотря на тщательную проверку, мы не может исключить ошибки, поэтому
мы не берем на себя ответственность за содержащуюся информаци

© hansa-flex.com.ua